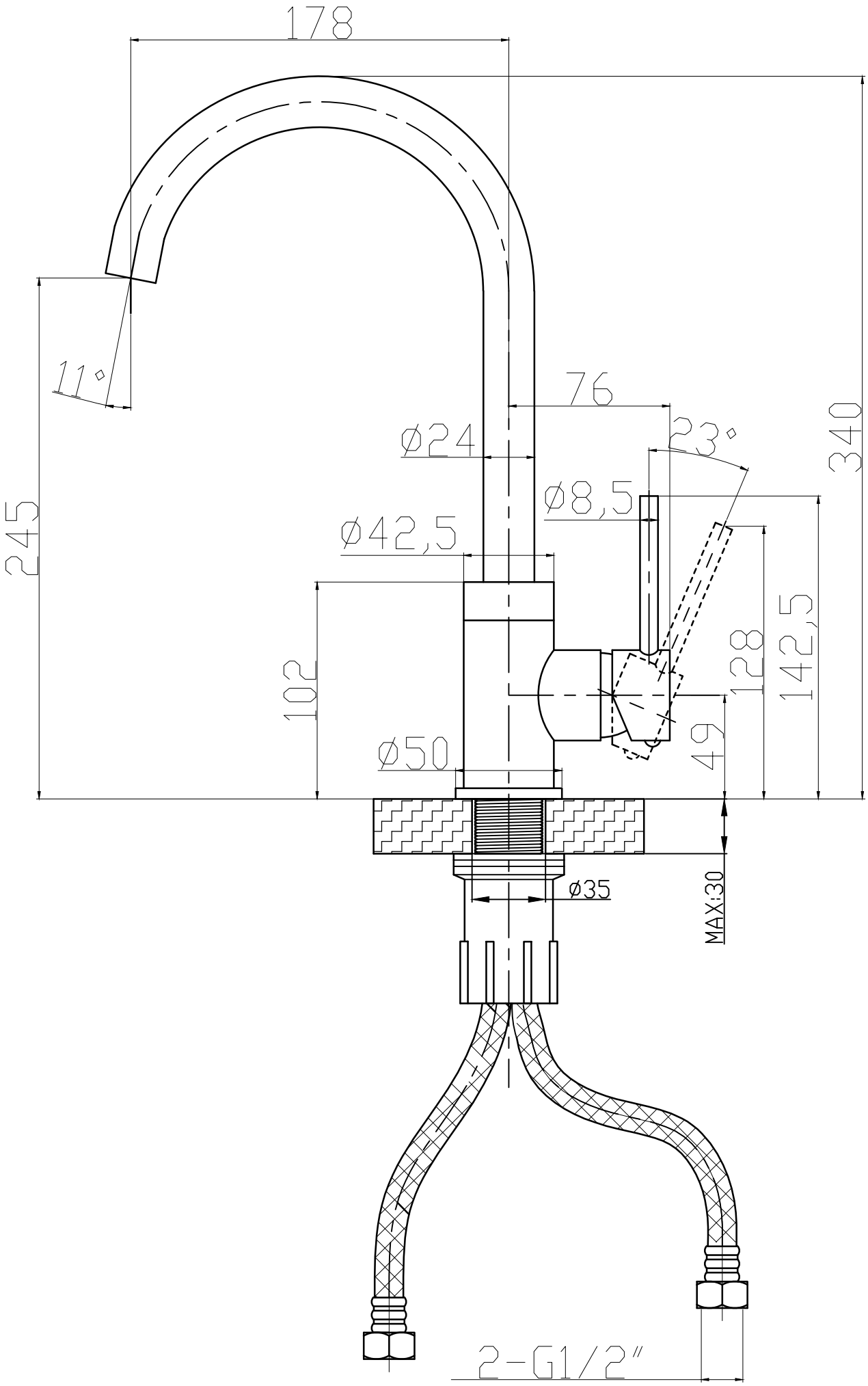
178
11°
76
23°
340
ø24
ø8,5
245
ø42,5
102
128
142,5
49
ø50
ø35
MAX:30
2-G1/2"